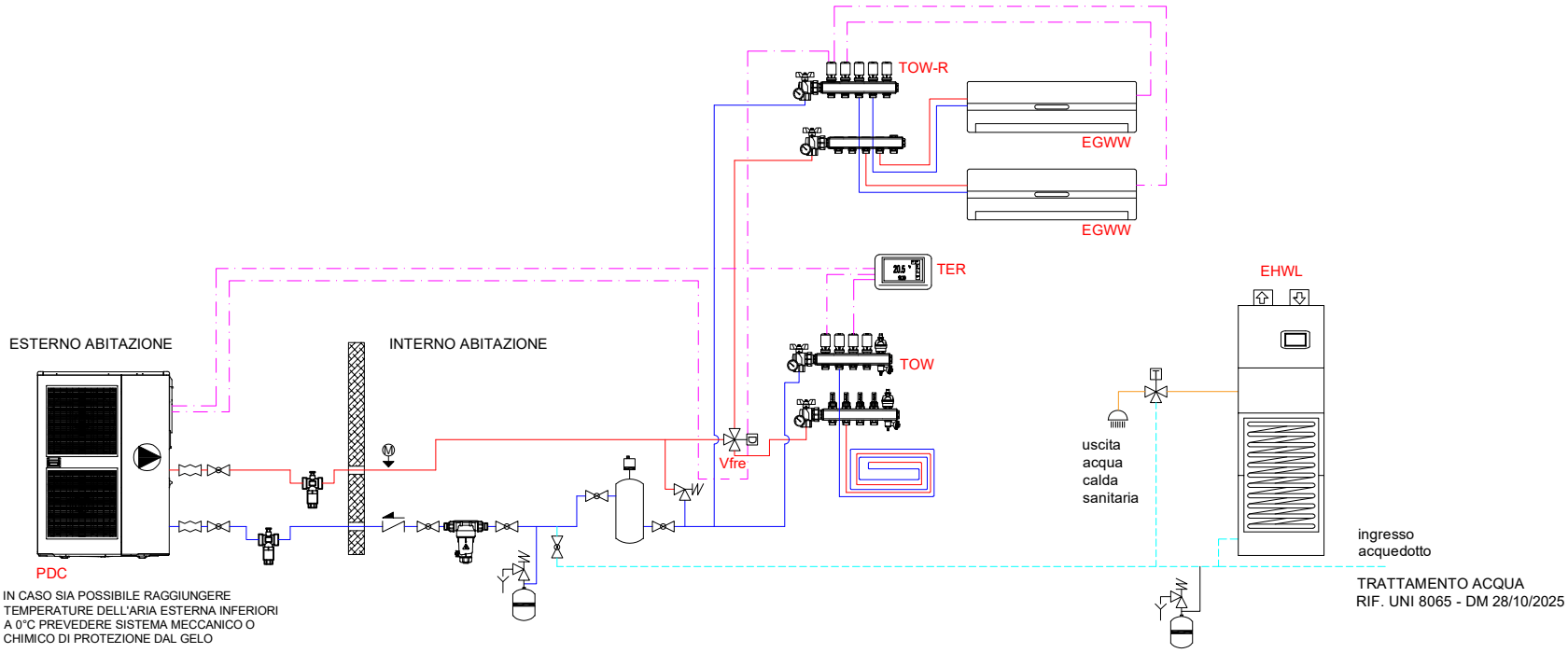


## LEGENDA SIMBOLI IDRAULICI

- VALVOLA DUE VIE DI ZONA
- VALVOLA TRE VIE DEVIATRICE
- VALVOLA DI NON RITORNO
- MANOMETRO
- TERMOMETRO
- BY-PASS DIFFERENZIALE
- VALVOLA A SFERA
- VALVOLA DI SICUREZZA
- VASO DI ESPANSIONE
- GIUNTO ANTIVIBRANTE
- MISCELATORE TERMOSTATICO ACS
- POMPA DI RILANCIO
- VALVOLA ANTIGELO
- ACCUMULO INERZIALE
- FILTRO DEFANGATORE MAGNETICO

## LEGENDA TUBAZIONI IDRAULICHE

- Mandata impianto riscaldamento
- Ritorno impianto riscaldamento
- Acqua calda sanitaria
- Acqua fredda sanitaria

## LEGENDA CAVI ELETTRICI

- Connessione elettrica

vedi schema elettrico per la tipologia di cavo

## LEGENDA DESCRIZIONI

| | |
|---|---|
| PDC | pompa di calore MIRAI LEAF |
| EGWW | ventilconvettore EGWW |
| EHWL | eco hot water LEAF |
| TER | termostato ambiente |
| TOW | collettore topway |
| TOW-R | collettore topway-R |
| Vfre | valvola deviatrice ventilconvettori |

Lo schema rappresenta una indicazione del principio di funzionamento e non sostituisce il progetto eseguito da un tecnico abilitato, responsabile del calcolo, del dimensionamento e della rispondenza alle normative vigenti.
Nello schema non vengono necessariamente rappresentati tutti i componenti e le sicurezze necessarie per il funzionamento dell'impianto.
EMMETI spa declina ogni responsabilità sull'ambito pratico di applicazione dello schema.
Dati tecnici e dimensionali: vedere documentazione Emmeti.

25.003 10/2026 rev.01

**Descrizione:**

**SCHEMA FUNZIONALE DI CENTRALE TERMICA IN POMPA DI CALORE COMPOSTA DA POMPA DI CALORE EMMETI MIRAI**

MIRAI LEAF - TERMOSTATO - SISTEMA RADIANTE RISCALDAMENTO - ECO HOT WATER LEAF - VENTILCONVETTORI EGWW IN RAFFRESCAMENTO

EMMETI

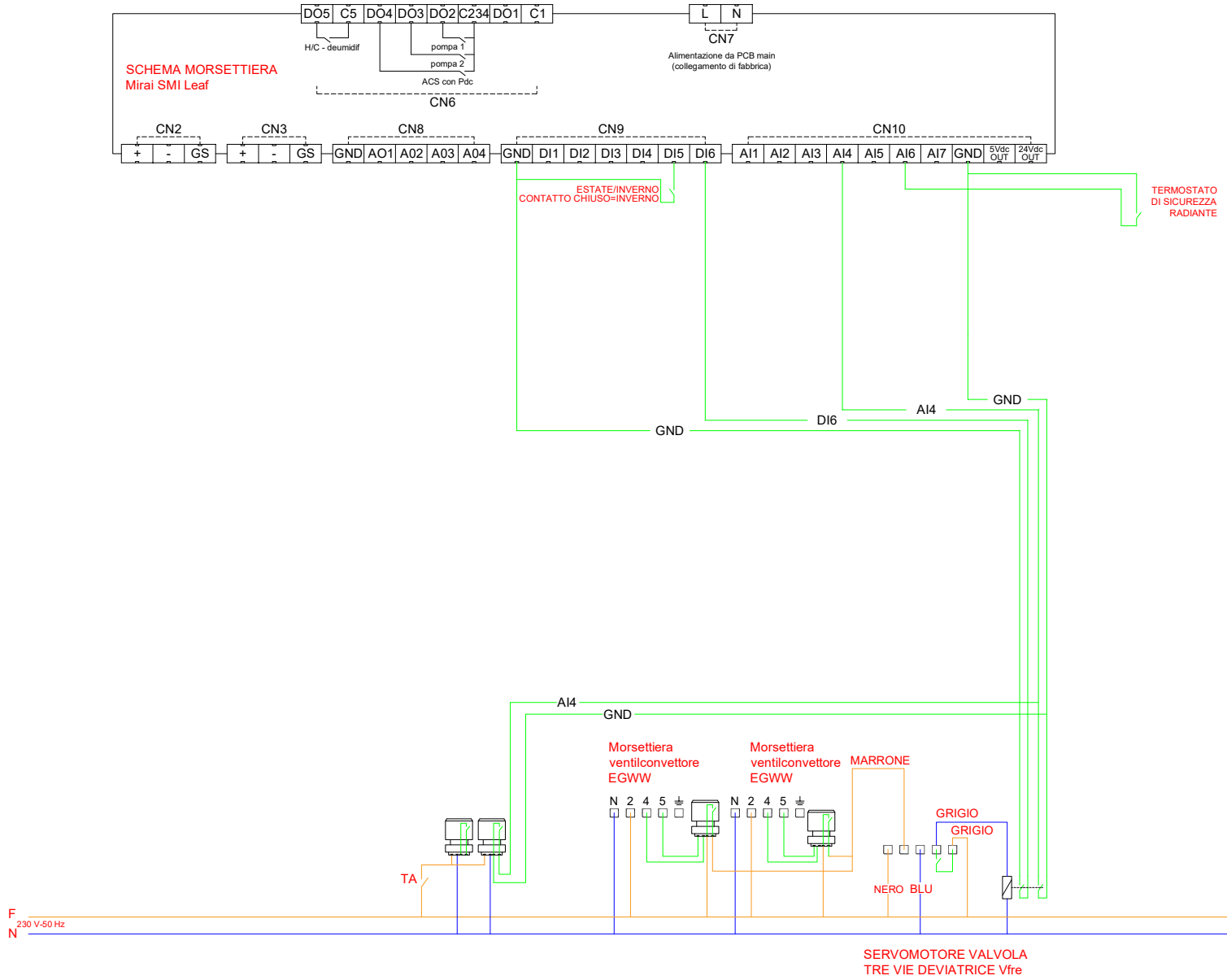


| LEGENDA CAVI ELETTRICI |
|---|
| Cavo di segnale <24V |
| Cavo trasmisione dati RS485 |
| Cavo di comando o in tensione 230V |

| LEGENDA SIMBOLI ELETTRICI |
|---|
| testa elettrica con micro |
| relè 230V |
| resistenza elettrica |

| LEGENDA CONTATTI | | | |
|---|---|---|---|
| CN6 | DO4 | C234 | USCITA ACS VALVOLA TRE VIE |
| | DO5 | C5 | USCITA DEUMIDIFICAZIONE |
| CN8 | AO3 | 24Vdc OUT | RELE' 24 V PER RISCALDATORE ADDIZIONALE |
| | AO4 | 24Vdc OUT | RELE' 24 V PER RESISTENZA ELETTRICA |
| CN9 | DI3 | GND | ON/OFF REMOTO |
| | DI5 | GND | ESTATE / INVERNO<br>contatto chiuso = riscaldamento |
| | DI6 | GND | SET POINT 2 |
| CN10 | AI1 | GND | SONDA TEMPERATURA ACS |
| | AI4 | GND | INGRESSO CONTATTO TERMOSTATO |
| | AI5 | GND | INGRESSO CONTATTO UMIDOSTATO |
| | AI6 | GND | ALLARME ALTA TEMPERATURA RADIANTE |
| TA | TERMOSTATO AMBIENTE | | |
| UM | UMIDISTATO | | |
| CN3 | COLLEGAMENTO MODBUS A PCB MAIN (COLLEGAMENTO DI FABBRICA) | | |
| CN7 | ALIMENTAZIONE DA PCB MAIN (COLLEGAMENTO DI FABBRICA) | | |

Lo schema rappresenta una indicazione del principio di funzionamento e non sostituisce il progetto eseguito da un tecnico abilitato, responsabile del calcolo, del dimensionamento e della rispondenza alle normative vigenti.
Nello schema non vengono necessariamente rappresentati tutti i componenti e le sicurezze necessarie per il funzionamento dell'impianto.
EMMETI spa declina ogni responsabilità sull'ambito pratico di applicazione dello schema.
Dati tecnici e dimensionali: vedere documentazione Emmeti.

25.003 10/2026 rev.01

**Descrizione:**

**SCHEMA FUNZIONALE DI CENTRALE TERMICA IN POMPA DI CALORE COMPOSTA DA POMPA DI CALORE EMMETI MIRAI**

MIRAI LEAF - TERMOSTATO - SISTEMA RADIANTE RISCALDAMENTO - ECO HOT WATER LEAF - VENTILCONVETTORI EGWW IN RAFFRESCAMENTO

EMMETI